ECO.36+/T

Perceuse magnétiques

EUROBOOR
FOR PROFESSIONALS BY PROFESSIONALS

Données techniques

	Métrique	Impérial
Coupe annulaire	Ø 12 - 36 mm	1/2" - 1 7/16"
Forage hélicoïdal (Weldon)	Ø 1 - 14 mm	1/16" - 9/16"
Fraisage	Ø 10 - 40 mm	3/8" - 1 9/16"
Taraudage	Ø M3 - M12	1/8" - 1/2"
Perçage en coin 0°:	50 mm	2"
90°:	53 mm	2 1/16"
45°:	60 mm	2 3/8"
Longueur	310 mm	12 3/16"
Largeur	135 mm	5 5/16"
Hauteur	165 mm	6 1/2"
Longueur de course	40 mm	1 9/16"
Poids*	10,3 kg	22,7 lbs
Aimant (l x l x h)	160 x 80 x 37 mm	6 5/16" x 3 1/8" x 1 7/16"
Base Vac	1.200 kg	2.645 lbs
Puissance moteur	1.050 W	8,5 A (110 V / 60 Hz)
Puissance totale	1.100 W	9 A (110 V / 60 Hz)
Vitesse (à vide)	120 - 500 tpm	
Vitesse (sous charge 1.050 W, 8,5 A)	120 - 400 tpm	
Broche (Weldon)	19,05 mm	3/4"
Source d'alimentation	110 - 120 V / 60 Hz 220 - 240 V / 50 - 60 Hz	

* Sans cordon d'alimentation ni poignée

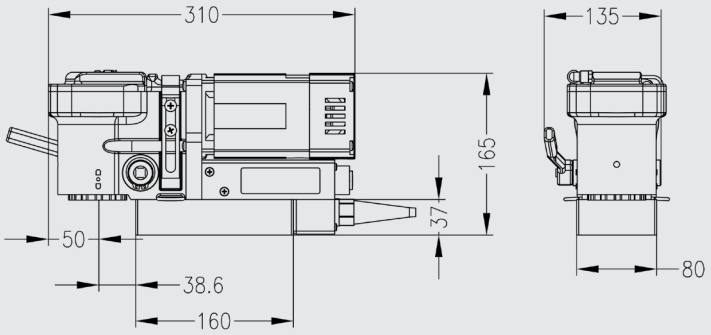

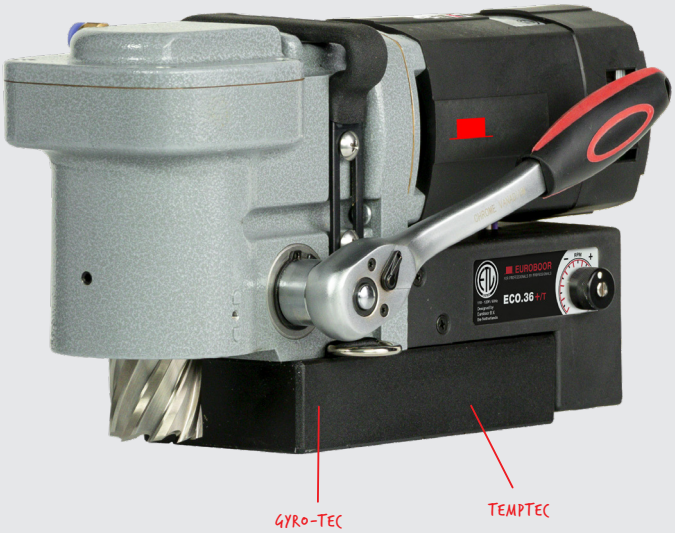

Caractéristiques

- Vitesse réglable
- Rotation gauche/droite
- Protection contre les surtensions
- Protection contre les fluctuations de puissance
- Gyro-Tec
- Arrêt automatique
- Indicateur d'usure des balais de charbon
- Aimant biphasé (TempTec)
- Perçage en coin: 50 mm (2")
- Hauteur: 165 mm (6 1/2")
- Taraudage

Euroboor travaille d'arrache-pied pour répondre aux exigences de qualité et d'intégrité. C'est pourquoi nous, en tant que la Sté. Euroboor, sommes fiers de la reconnaissance que plusieurs organisations de premier plan mondial nous ont donné:

www.euroboor.com